Montagevejledning: Up and Down plisségardin m/ snoretræk

Installation manual: Up and Down pleated blind, cord control

Montagehandleiding: Bottom-up top-down plisségordijn met koordbediening

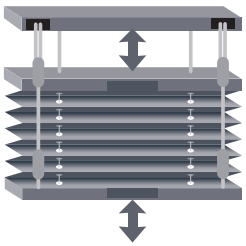

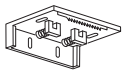

DA/NO/SE: Bemærk: Der medfølger ikke skruer til montering, da forskellige underlag kræver forskellige skruer.
ENG: Notice: Screws for mounting are not included, as different materials requires different screws.
NL: Opmerking: Er worden geen schroeven meegeleverd voor montage, omdat verschillende ondergronden verschillende schroeven vereisen

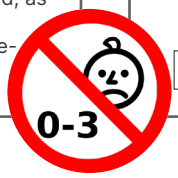

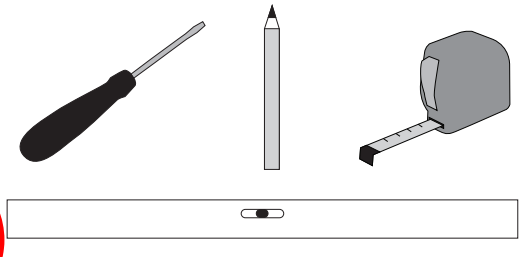

1

DK/NO/SE: Placér beslagene på karm eller væg, så der er min. 50 mm til gardinets kant. Husk evt. ekstra afstand til ventilation. **EN:** Place the brackets on the window frame or wall so that there is at least 50 mm to the edge of the curtain. Remember any extra distance for ventilation. **NL:** Plaats de beugels op het kozijn of de muur, zodat er minimaal 50 mm tot de rand van het plisségordijn is. Houd eventueel extra afstand voor ventilatie in acht.

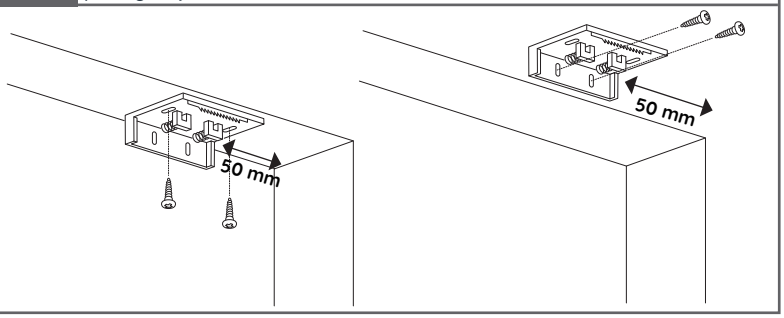

2

DK/NO/SE: Hold gardinets profil mod beslagets forreste kant og tryk opad bagtil **EN:** Hold the curtain profile against the front edge of the bracket and push up toward the back. **NL:** Houd het profiel van het plisségordijn tegen de voorkant van de beugel en druk aan de achterkant omhoog

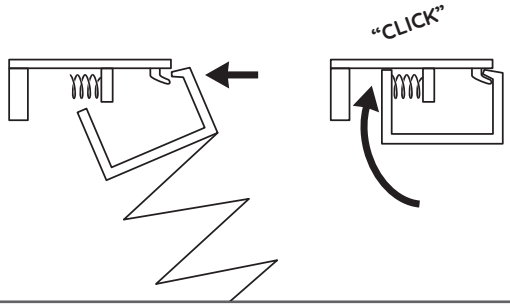

3

DK/NO/SE: Montering af sikkerhedsanordninger
EN: Installation of Child Safe device
NL: Montage van veiligheidsvoorzieningen

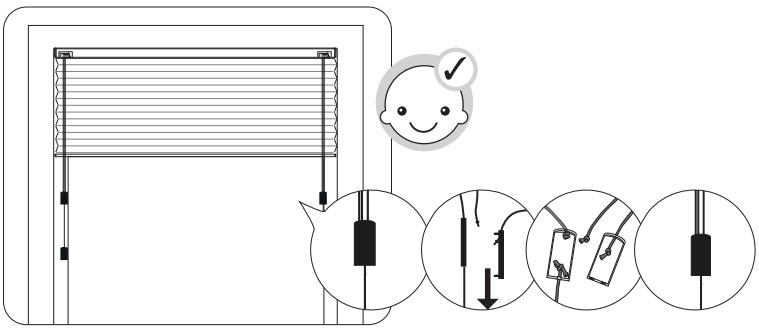

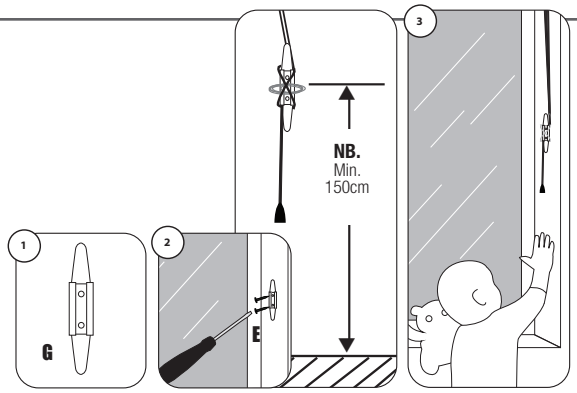

!

DK/NO/SE: Brug venstre snor til at betjene øverste del af gardinet og højre snor til nederste del. **EN:** Use the left string to operate the upper part of the curtain and the right string to operate the lower part. **NL:** Gebruik het linker koord om het bovenste deel van het plisségordijn te bedienen en het rechter koord voor het onderste deel.

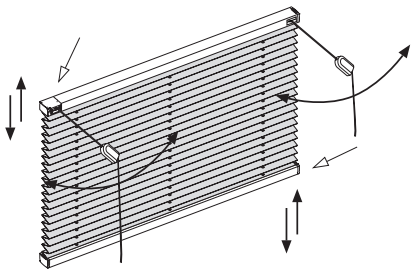

!
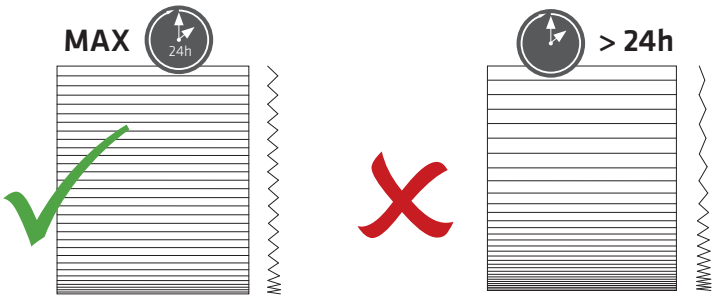
DK/NO/SE: For at sikre plisseringernes levetid skal gardinet dagligt køres helt op.
EN: To ensure the longevity of the pleats, daily pull the blind all the way up.
NL: Om de levensduur van de plooien te waarborgen, moet de plissé dagelijks volledig omhoog worden gebracht.